GL LOCATELLI
Sistemi di ancoraggio

Bâtiment

Rails d'ancrages

ETA17/0869

Anchor channels

adermalocatelli GROUP
ANCORIAMO L'EDILIZIA AL FUTURO

GL LOCATELLI
Sistemi di ancoraggio

Rails d'ancrages HGP et GP en acier galvanisé et inoxydable

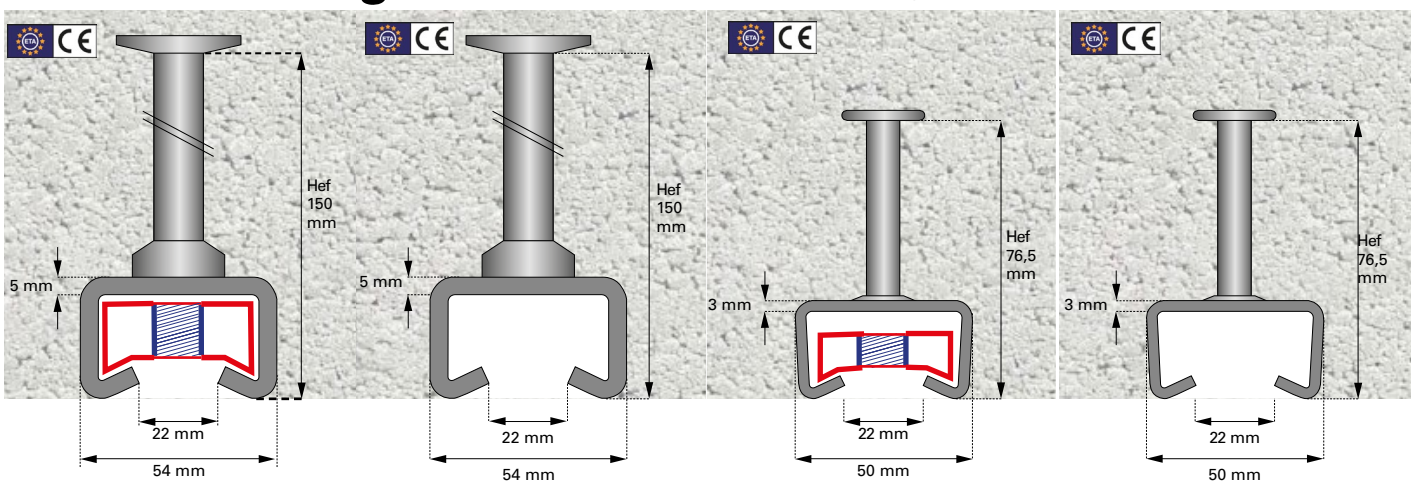

HGP 54/33	GP 54/33	HGP 50/30	GP 50/30
N_{RD} 42,6 kN	N_{RD} 32,05 kN	N_{RD} 17,2 kN	N_{RD} 17,2 kN
V_{RD} 42,6 kN	V_{RD} 32,05 kN	V_{RD} 39,7 kN	V_{RD} 17,2 kN

HGP 54/33		GP 54/33		HGP 50/30		GP 50/30	
Longueur	Ancres	Longueur	Ancres	Longueur	Ancres	Longueur	Ancres
-	-	-	-	-	-	-	-
250	2	250	2	250	2	250	2
300	2	300	2	300	2	300	2
350	3	350	3	375	3	375	3
500	3	500	3	500	3	500	3
1000	5	1000	5	1000	5	1000	5
3000	13	3000	13	3000	14	3000	14
5800	25	5800	25	5800	25	5800	25

Accessoires			
Tiges filetées M16x60	Vis V50/300 M16 - M20	Tiges filetées M16x60	Vis V50/300 M16 - M20
			R510 M8 - M10

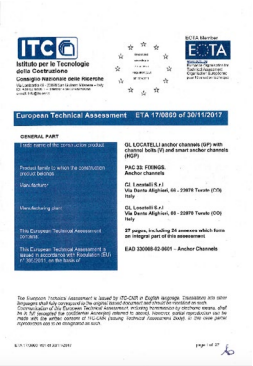

Entreprise alimentée par l'énergie photovoltaïque produite sur place.

adermalocatelli
ANCORIAMO L'EDILIZIA AL FUTURO

GL LOCATELLI
Sistemi di ancoraggio

Rails d'ancrages HGP et GP en acier galvanisé et inoxydable

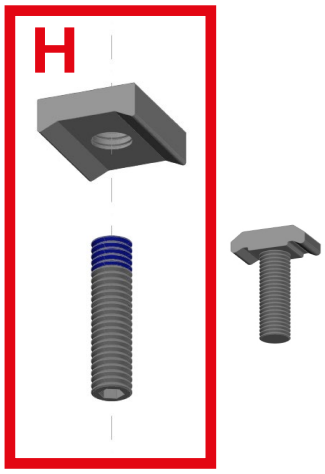

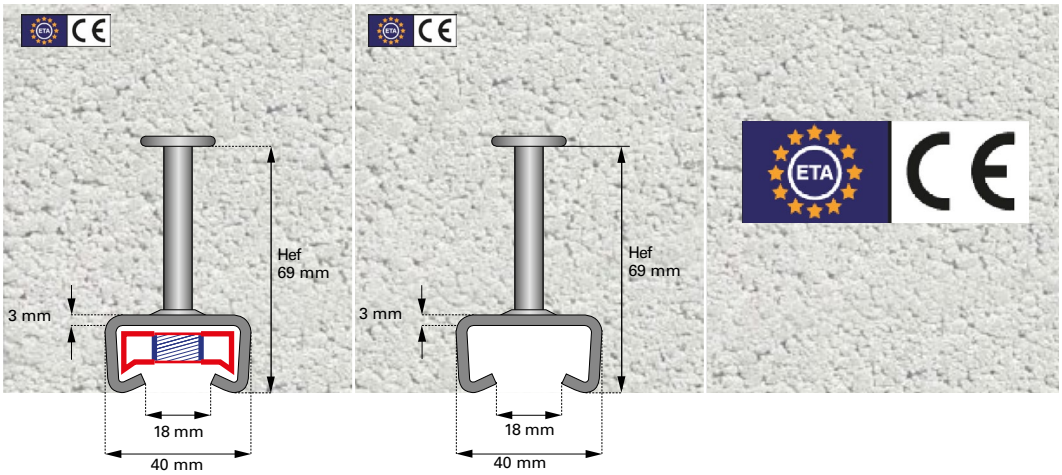

HGP

Plaque taraude en H :
Prémontage dans le rail de la plaque taraudée H est:

- **Réglable**
- **Sécurité**
- **Rapidité**

HGP 40/223	GP 40/223	
N_{RD} 11,1 kN	N_{RD} 11,1 kN	
V_{RD} 22,9 kN	V_{RD} 11,1 kN	

HGP 40/223		GP 40/223		
Longueur	Ancres	Longueur	Ancres	
-	-	-	-	
250	2	250	2	
305	2	305	2	
375	3	375	3	
500	3	500	3	
1000	5	1000	5	
3000	14	3000	14	
5800	25	5800	25	

Accessoires		
Tiges filetées M16x60	Vis V40/22 M12 - M14 - M16	
	R42 M8 - M10 - M12	
	Tiges filetées M8 - M10 - M12	

www.anchorchannels.com

ETA17/0869

Nos produits sont fait en Italie avec la Certification Européenne depuis 2012

GL LOCATELLI
Sistemi di ancoraggio

Rails d'ancrages GP en acier galvanisé et inoxydable

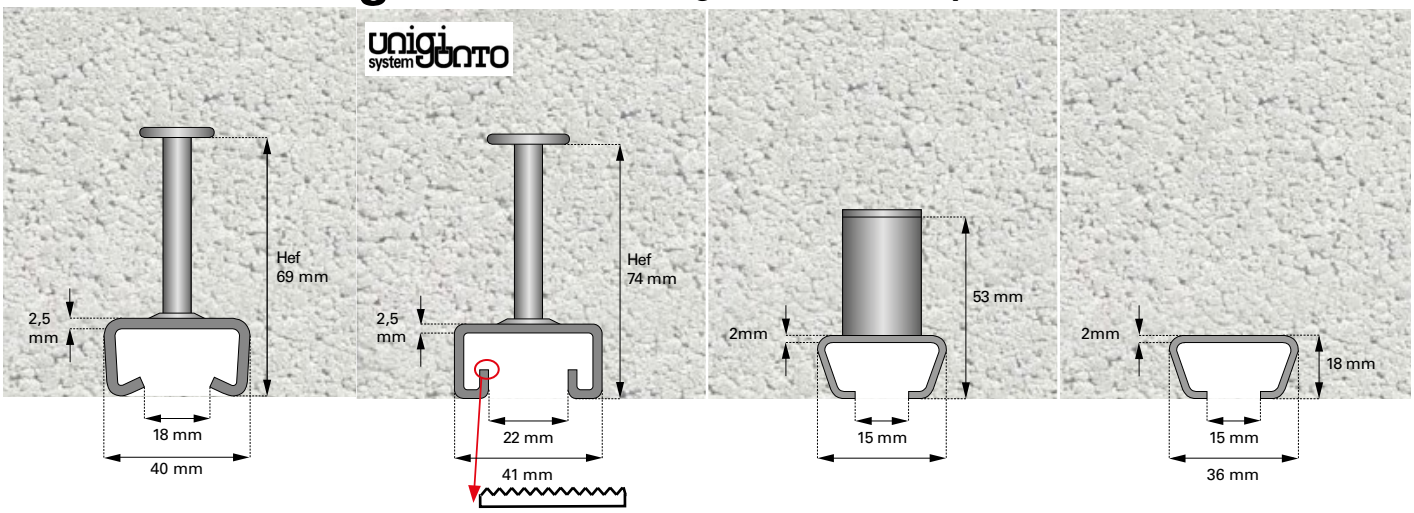

GP 40/221	GPK 2	GP 1	GL1
N_{RD} = 10,0 kN	N_{RD} = 10,0 kN	N = 4,5 kN	N = 3,5 kN
V_{RD} = 10,0 kN	V_{RD} = 10,0 kN	V = 4,5 kN	V = 4,5 kN
GP40/221 charges = 38/17		capacité de charges = 28/15	

GP 40/221		GPK 2		GP 1		GL1	
Longueur	Ancres	Longueur	Ancres	Longueur	Ancres	Longueur	Ancres
200	2	-	-	-	-	-	-
250	2	-	-	-	-	-	-
305	2	-	-	-	-	-	-
375	3	-	-	-	-	-	-
500	3	-	-	-	-	-	-
1000	5	1000	5	1000	5	1000	-
3000	13	3000	14	3000	15	3000	-
6000	25	6000	25	-		-	-

Accessoires			
Vis V40/22 M12 - M14 - M16	Vis VM4 M8 - M10 - M12	Vis VM3 M12	Viti VM3 M12
R42 M8 - M10 - M12	M6 - M8 - M10 - M12	R7 M6 - M8 / R10 M10	R7 M6 - M8 / R10 M10
Tiges filetées M8 - M10 - M12	Écrou rapide M8 - M10 - M12	Tiges filetées M6 - M8 - M10	Tiges filetées M6 - M8 - M10
	Boulon rapide à T M8 - M10 - M12		

Rails d'ancrage en acier et inoxidable Aisi 304 et 316

EN 1090 CERTIFICATE OF CONFORMITY certified

adermalocatelli
ANCORIAMO L'EDILIZIA AL FUTURO

GL LOCATELLI
Sistemi di ancoraggio

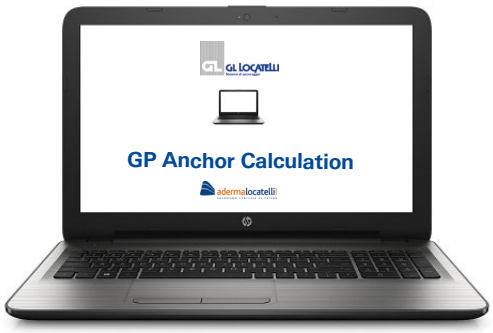

GP Anchor Calculation
software gratuito on line

1 Palazzo Diamante - Milano - Italy
4 KAFD Hotel - Riyadh - KSA

2 Torre Cajasol - Sevilla - Spain

3 Bosco verticale - Milano - Italy

Application :ascenseurs

Application :service tunnels

GL LOCATELLI s.r.l.

Via Dante Alighieri, 66
22078 Turate (CO) - Italy
tel +39 02 9648 07 21
fax +39 02 968 27 95

gl@gllocatelli.it
www.adermalocatelli.it
www.anchorchannels.com

09/2018 - rails d'ancrage_GL rev.2.pdf